Notizen / notes

Harry Gestigkeit GmbH
Angermunderstr. 12
D-40489 Düsseldorf
Tel. +49 (0)203 - 74 63 46
E-Mail info@gestigkeit.de

Fabrik für Laborapparate
Postfach 34 01 30
D-40440 Düsseldorf
Fax +49 (0)203 - 74 66 37
Internet http://www.Gestigkeit.de

Bedienungsanleitung
Operating Instructions

für / for

Schnellverascher
Rapid incinerator

SVR / E

Technische Daten/ Technical Data	SVR / E
Einstellbereich Range of wattage	0...100 %
Spannung Volts	220..240 V, 50/60 Hz
Leistung Power	2500 W
Außenabm. Overall Dim.	450 x 310 x 180 mm
Gewicht Weight	7,6 kg

Harry Gestigkeit GmbH
Angermunderstr. 12
D-40489 Düsseldorf
Tel. +49 (0)203 - 74 63 46
E-Mail info@gestigkeit.de

Fabrik für Laborapparate
Postfach 34 01 30
D-40440 Düsseldorf
Fax +49 (0)203 - 74 66 37
Internet http://www.Gestigkeit.de

Warnhinweise: Bei Aufstellen des Gerätes beachten

Das Netzkabel unbedingt vollständig vom Gerät abwickeln. Standort so wählen, daß die Strahlwärme an wärmeempfindlichen Wänden und Flächen keinen Schaden verursachen kann. Abstand seitlich und nach hinten mindestens 10 cm.

> Berühren Sie während und unmittelbar nach der Benutzung keinesfalls die oberen Blechteile mit bloßen Händen. Sie sind sehr heiß !

Anschluß und Einschalten

Das Gerät darf nur an eine geerdete Steckdose 230-240V, 50-60 Hz angeschlossen werden. Der Schnellverascher ist mit einer Schaltuhr bis 120 Min. Gangdauer ausgerüstet. Nach Ablauf der eingestellten Zeit schaltet sich das Gerät selbsttätig ab, und es erfolgt ein Summersignal von etwa 2 Min. Das Signal kann manuell abgestellt werden, indem der Drehknopf entgegen dem Uhrzeigersinn etwas in Richtung Null gedreht wird. Ferner besitzt die Schaltuhr eine Stellung "Dauer-Ein" (ohne Zeitablauf). Die Kontrollampe leuchtet im Ein-Zustand. Bei Öffnung der Bedienungsklappe wird der Schnellverascher automatisch stromlos gemacht. Bei Schließung erfolgt automatische Wiedereinschaltung.

Temperaturregelung

Die Temperaturregelung erfolgt elektronisch. Die Temperatur wird am linken Drehknebel eingestellt. Die Merkzahlen von 10-100% Heizleistung sollen ein Wiederauffinden eines bestimmten Temperaturwertes erleichtern. Selbstverständlich kann der Drehknebel auch zwischen zwei Zahlen gebracht werden (stufenlose Regelung). Die in Intervallen blinkende Leuchte zeigt die Regelfunktion der Elektronik an. Jedes Aufleuchten bedeutet Spannungszufuhr zur Heizung. Bei 100% Heizleistung ist die Leuchte ständig an.

Temperaturrichtwert für Schnellverascher SVR/E

Einstellung des Leistungsregler	Temperatur	
10 %	130 °C	Temperatur in einem zentralen Punkt im Heizraum bei offener Etagere (ohne Tiegel) gemessen nach ca. 15 Min. Bei Messungen in unmittelbarer Nähe der Heizung ergeben sich Werte, die ca. 150 - 320°C höher liegen. Die sich einstellende Temperatur ist u.a. abhängig von der Netzspannung, Umgebungstemperatur, Toleranz bzw. Änderung der Heizwiderstände (insbesondere durch Alterung der Heizwiderstände)
20 %	220 °C	
30 %	290 °C	
40 %	340 °C	
50 %	430 °C	
60 %	480 °C	
70 %	520 °C	
80 %	560 °C	
90 %	600 °C	
100 %	630 °C	

Maintenance

Generally there is no special maintenance necessary. Please avoid liquid or solid stuff getting into the heating. This would lead to heavy wastage as well as badly working outlets.

Replacement of spare parts

A complete heating element (Ref. EH 400) is available. If your staff is qualified replacing of all spare parts makes no problem. Otherwise please return the unit to the supplier.

The unit should only be connected to an earthed socket and 220/240 V AC. It is equipped with a switch clock up to 120 min running time. After expiration of the set period, the unit is automatically disconnected and a buzzer signal results lasting for approx. 2 min. The signal can be stopped manually by turning the control knob counter-clockwise in the direction of zero. Further the switch clock is equipped with a controller position 'Duration-On' (without time sequence). On opening of the operation flap, current to the rapid incinerator is disconnected automatically. Reconnection results automatically on closing the flap.

Warning: Do not touch the upper metal plates during or immediately after use - High temperature !

Temperature regulation

The unit has an electronic temp. regulation. Temperature desired is set with the left control knob. The markings 10 to 100% heating capacity help to find certain temp. data once more. It is also possible to set the control knob between two markings (variable regulation). Flashing in intervals, the light signals the control function of the electronics. Each flash signifies voltage conduction to the heating. At 100% heating capacity the light is on and does not flash.

Approximate figures for the temperature of SVR/E

Setting of the power regulator	Temperature	
10 %	130 °C	Temperature central within the heating area, measured after approx. 15 min, flap open (without crucibles). Measuring near to the heating results in values of approx. 150 - 320°C higher. The resulting temperature depends on mains voltage, ambient temperature and tolerance of the heating resisitors (especially because of ageing).
20 %	220 °C	
30 %	290 °C	
40 %	340 °C	
50 %	430 °C	
60 %	480 °C	
70 %	520 °C	
80 %	560 °C	
90 %	600 °C	
100 %	630 °C	

Application

The rapid incinerator is suitable for taking up porcelain crucibles of up to approx. 50 mm dia. Smaller crucibles are always more advantageous, as bright annealing is much quicker. The grate with 8 openings takes up the crucibles for pre-heating, drying and fuming off of also liquid crucible content. Ashing takes place in the lower triangle-shaped heating bed with inclined position of the crucibles. The perforated grate and the ashing bed can be simultaneously charged with crucibles.

Anwendung

Der Schnellverascher ist zur Aufnahme von Porzellantiegeln bis ca. 50 mm Durchm. geeignet. Kleinere Tiegel sind immer vorteilhafter, da sie am Rand schneller blank brennen. Die Etagere mit den 8 Öffnungen nimmt Tiegel zwecks Vorwärmen, Trocknen sowie Abrauchen auch flüssigen Tiegel-Inhalts auf. Die Veraschung findet im unteren Dreieck-Heizbett bei Schräglage der Tiegel statt. Es können zu gleicher Zeit die gelochte Etagere und das Veraschungsbett mit Tiegeln bestückt werden.

Wartung

Im allgemeinen benötigt der Schnellverascher keine besondere Wartung. Es ist zu beachten, daß keine Substanzen in flüssiger oder fester Form in die Heizung geraten; ein schneller Verschleiß wäre die Folge. Starke Säureeinwirkungen in schlecht arbeitenden Abzügen vermindern die Lebensdauer beträchtlich und lassen die Apparate unansehnlich werden.

Auswechseln des Heizelements bei Defekt

Zum Schnellverascher ist ein komplett einbaufertiges Heizelement lieferbar (Best.-Nr. EH 400). Wenn Ihr Betrieb über geeignetes Personal verfügt, kann der Austausch selbst vorgenommen werden. Andernfalls ist die Einsendung an die Lieferfirma erforderlich. Da der Schnellverascher unkompliziert aufgebaut ist, wird der Einbau der übrigen Ersatzteile keine Schwierigkeiten bereiten.

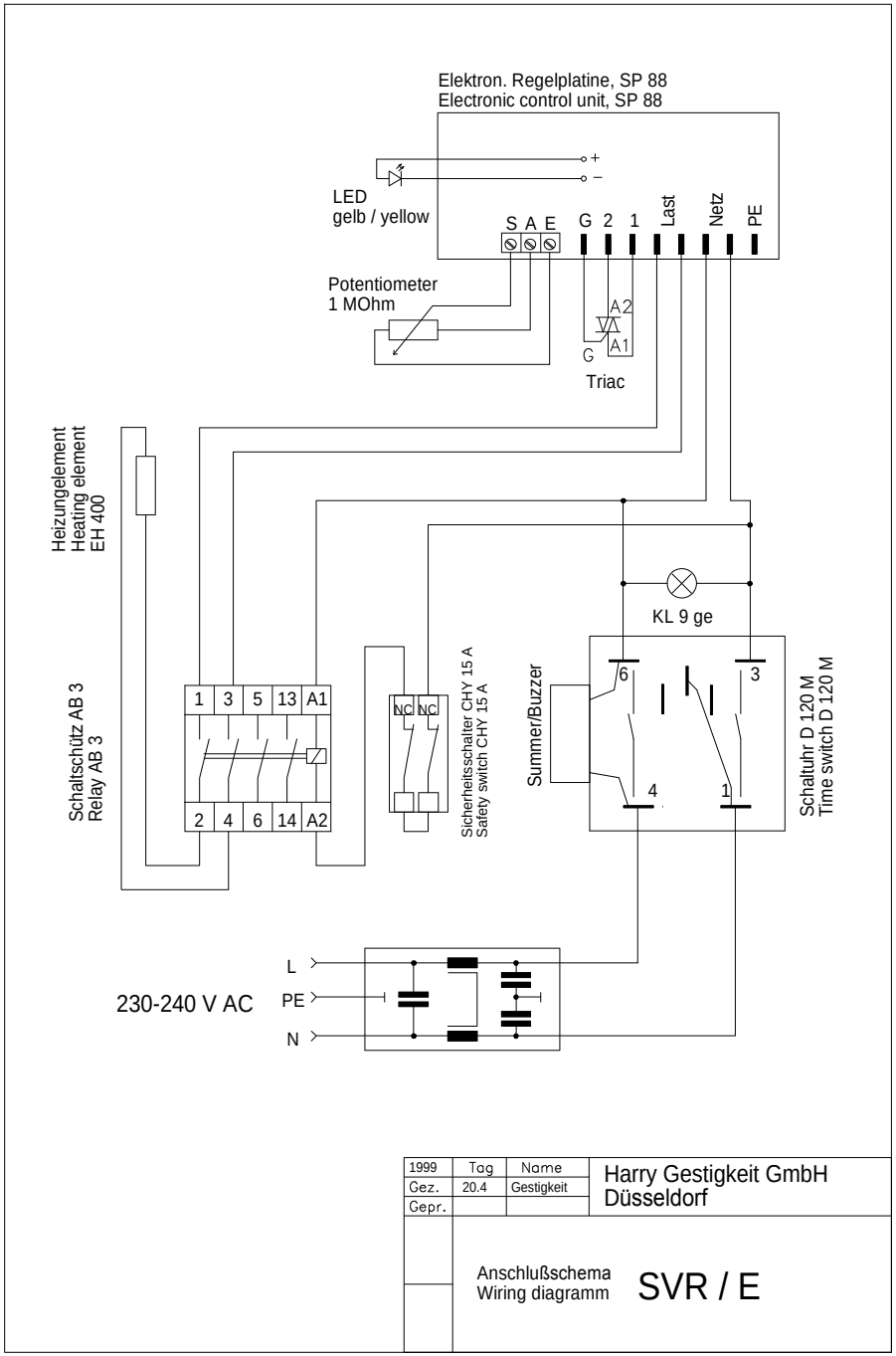

Ersatzteile	Best.-Nr./ Order No	**Spare parts**
Heizelement, kompl. einbaufertig,	EH400	Heating element compl., , ready for installation
Sicherheitsschalter	CHY 15 A	Safety switch
Schaltuhr 0-120 Min.	D 120 M	Time switch
Drehknopf, 31 mm∅	DK 31	knob, 31 mm∅
Skalenschild	SK -SVR	Graduated plate
Elektron. Regelteil, kompl.	SP 88	Electronic control unit, compl.
Schaltschütz	AB 3	relay
Kontrolleuchte gelb	KL 9 ge	Control lamp, yellow
Bei Ersatzteilbestellung bitte Typ und Serien-Nr. der Geräte angeben		Please state serial number and type of the device in any spare order.